# miro barhocker 11-580

Hannes Wettstein, 2004
Sitz Formsperrholz, Holzgestell massiv
B34, T34, SH80

Hannes Wettstein, 2004
Assise en contreplaqué moulé, piètement en bois massif
L34, P34, HAss80.

Hannes Wettstein, 2004
Moulded plywood seat, solid wooden frame
W34, D34, SH80

## Varianten / variantes / variants

miro
11-560

miro
6-400

miro
6-400a

miro
6-403

miro
6-403a

miro
11-300

miro
11-400

miro
11-403

miro
11-303

## Technische Angaben / specifications / specifications

Masse / mesure / measure

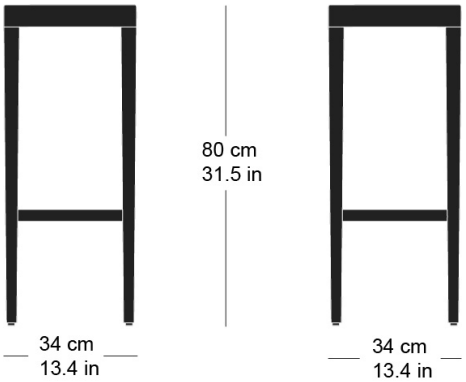


| | | |
|---|---|---|
| Gewicht / ponds / weight | 4.2 kg | 8.4 lb |



ag möbelfabrik horgenglarus, ch–8750 glarus
telefon +41 55 645 34 00, fax: +41 55 645 34 01, www.horgenglarus.ch

# miro barhocker 11-580

## Holzarten / types de bois / types of wood

Buche natur HG 520
Natural beech HG 520
Hêtre naturel HG 520

Buche anthrazit HG 200
Anthracite beech HG 200
Hêtre anthracite HG 200



Buche weiss HG 330
White beech HG 330
Hêtre blanc HG 330

Eiche natur HG 530
Natural oak HG 530
Chêne naturel HG 530

Buche Ebony HG 100
Ebony beech HG 100
Hêtre teinté ebony HG 100

Buche hellgrau HG 340
Light grey beech HG 340
Hêtre clair gris HG 340

Esche / Eiche schwarz HG 580
Black ash / oak HG 580
Frêne / chêne noir HG 580

Buche Wenge HG 110
Wenge beech HG 110
Hêtre teinté wenge HG 110

Buche grau HG 350
Grey beech HG 350
Hêtre gris HG 350

Eiche gebeizt Räuchereiche HG 535
Stained smoked oak HG 535
Chêne teinté com chêne fumée HG 535

Buche Mahagoni HG 130
Mahagony beech HG 130
Hêtre teinté mahagoni HG 130

Buche schwarz HG 203
Black beech HG 203
Hêtre noir HG 203

Buche Maron HG 120
Maron beech HG 120
Hêtre teinté maron HG 120

Buche Nuss HG 151
Nut beech HG 151
Hêtre teinté noyer HG 151

Buche geweisst HG 172
Whitewashed beech HG 172
Hêtre teinté blanc HG 172

## Belag / revêtement / surface



ag möbelfabrik horgenglarus, ch–8750 glarus
telefon +41 55 645 34 00, fax: +41 55 645 34 01, www.horgenglarus.ch